nordiska
helping people care

LICHT-KATALOG 2019/2020

Auszug aus unserem Sortiment aus **LED-Stirnleuchten**, **Xenon- und LED-Lichtquellen** sowie **Zubehör** und **Ersatzteilen**

Eine chirurgische Stirnleuchte ist im OP ein absolutes Must-Have - aber **warum** eigentlich?

Während einer Operation wird dem Operateur und seinem Team so einiges abverlangt. Es ist höchste Konzentration, absolutes Geschick und Präzision bis ins kleinste Detail gefragt. Völlig unabhängig davon, ob es sich um eine routinemäßige Blinddarm-Entfernung handelt, oder gar um eine mehrstündige Operation am offenen Herzen.

Maßgeblich für die Dauer und die Qualität einer OP ist das richtige Licht – unzureichende Beleuchtung kann zu Konzentrationsschwierigkeiten und Ermüdungserscheinungen führen, da die Arbeit in einem mangelhaft ausgeleuchteten Wundfeld sowohl unser Auge, als auch das Gehirn stark strapaziert. Schon der kleinste Fehler kann verheerende Folgen haben, daher gilt es, den Situs optimal auszuleuchten. Das gestaltet sich jedoch besonders bei schmalen und tiefen Wundhöhlen unter Umständen schwierig.

…wieso also nun eine Stirnleuchte? Reicht die normale OP-Deckenleuchte dafür nicht auch aus?

Im Vergleich zur Stirnleuchte wird das Licht eines herkömmlichen OP-Deckenleuchten-Systems breiter gestreut. Ein stark fokussiertes Licht und eine exzellente Tiefenausleuchtung sind aber unabdingbar, daher muss die OP-Leuchte meist durch eine sterile Schwester oder den Operateur selbst noch einmal nachjustiert werden. Da kann die Stirnleuchte punkten, denn ihr wesentlicher Vorteil ist, dass sich der Lichtkegel immer nach der Blickrichtung des Operateurs richtet. Dadurch erledigt sich nicht nur das lästige Verstellen der OP-Deckenleuchte, sondern auch die Gefahr von Schlagschatten (durch den Kopf des Operateurs) im Wundfeld.
Außerdem lässt dich der Stirnkranz der Leuchten dank verschiedenster Einstellmöglichkeiten individuell an jede Kopfform anpassen – dass garantiert eine perfekte Passform für jeden Chirurgen.

Also je heller, desto besser?

Die Beleuchtungsstärke einer Lichtquelle und das Auflösevermögen des menschlichen Auges stehen proportional zueinander. Anders gesagt, je mehr bzw. je besser ein Objekt beleuchtet ist, desto mehr Details nimmt das Auge wahr. Dabei spielt es auch eine Rolle, wie konstant dieses Licht ist. Eine gleichmäßige und homogene Ausleuchtung des Situs wirkt sich damit positiv auf die Konzentrationsfähigkeit des Chirurgen aus. Auch die Gefahr der Ermüdung des Operateurs wird maßgeblich reduziert und begünstigt so die benötigte körperliche Höchstleistung, die während einer Operation erbracht wird und die schlichtweg unverzichtbar ist.

...wir halten also fest:

optimale Ausleuchtung des Wundfelds, fokussierteres Licht, exzellente Tiefenausleuchtung - dadurch **effizienteres Arbeiten, kürzere Operationszeiten und ein verbessertes Konzentrationsvermögen.**

Die Auswahl ist groß - welches **„mobile Licht“** ist für Ihre Anforderungen am besten geeignet?

Eine **LED-Stirnleuchte** ist für Sie genau die richtige Wahl, wenn...

...die Operationen die Sie durchführen **zwischen 2 und 4 Stunden** dauern
...Sie sich während der OP **relativ oberflächlich** im Körperinneren bewegen
...es für Sie **unerlässlich** ist, dass Sie sich während des Eingriffs **frei im OP-Saal bewegen** können

Der Einsatz eines **Xenon-Systems** ist für Sie dann sinnvoll, wenn Sie...

...lange Eingriffe von bis zu **8 Stunden und mehr** durchführen
...bedingt durch Ihre Fachrichtung **tief im Situs** operieren
...die **beste und hellste Ausleuchtung** haben wollen, die mobiles Licht zu bieten hat

Bei uns erhalten Sie nicht nur **komplette Leuchten-Systeme** und die entsprechende **Rundum-Beratung**, sondern außerdem auch eine **große Bandbreite an Zubehör- und Ersatzteilen** - für Produkte aller Marken.

LED-STIRNLEUCHTEN - WAS SPRICHT DAFÜR?

Der größte Vorteil der LED-Stirnleuchten ist wohl der, dass sie **maximale Bewegungsfreiheit** für den Operateur bieten. Sie sind an keine Lichquelle gebunden - dadurch gibt es auch **keine herunterhängenden Kabel**, die eine potenzielle Stolpergefahr darstellen.

Die **Lebensdauer** der LED-Leuchtmittel ist **extrem hoch**, sie sind daher besonders langlebig. Dank des **einfachen Handlings** sind die LED-Stirnleuchten sehr **anwenderfreundlich** und es bedarf keinem langen Einlesen in schwer verständliche Gebrauchsanweisungen.

WELCHE UNSERER LEUCHTEN PASST AM BESTEN ZU IHNEN?

LED-STIRNLEUCHTE**WL100**

EINFACHER AUSTAUSCH DES AKKUS
Laufzeit bis zu 9 Std., nur 150 min. Ladezeit

VERSTELLBARER KOPFBÜGEL
Für garantierten Komfort
und Stabilität

GEPOLSTERTES KOPFTEIL AUS KUNSTLEDER
Ergonomisches Design,
angenehm zu Tragen

KABELLOSES DESIGN
Ermöglicht dem Operateur volle Bewegungsfreiheit

DIE**EINSTEIGER-LEUCHTE**

TECHNISCHE DATEN

Beleuchtungsstärke (bei 40 cm Abstand)	ca. 18.000 Lux
Farbtemperatur	6.000 Kelvin
Leuchtfelddurchmesser	80 - 105 mm
Batterielaufzeit (max. Belastung)	2,5 Stunden

Dimmbarkeit	in 3 Stufen
Ladezeit	2,5 Stunden
Gewicht (inkl. Akku)	370 Gramm
LED-Lebensdauer	50.000 Stunden
Best.-Nr.	96100

18.000 LUX
BEI 40 CM ABSTAND

EMPFOHLENE EINSATZGEBIETE

- ● Allgemein-Chirurgie
- ● HNO-Chirurgie
- ● Mund-, Kiefer- und Gesichtschirurgie
- ○ Gynäkologie
- ○ Urologie
- ● Plastische Chirurgie
- ○ Orthopädie
- ○ Neuro-Chirurgie
- ○ Wirbelsäulen-Chirurgie
- ○ Herz-Thorax-Chirurgie

IM SET ENTHALTEN:

1 x Vergrößerungslinsen +2.00 Dioptrien

2 x Li-Ion Akkus

1 x Einschalen-Ladegerät

1 x robuster Transportkoffer aus Aluminium

LED-STIRNLEUCHTE**SSL5500**

MIT BATTERIEWECHSELANZEIGE
Laufzeit bis zu 8 Std.

INDIVIDUELL EINSTELLBAR
Kann an jede Kopfform und jeden Kopfumfang mittels verschiedener Einstellmöglichkeiten angepasst werden

INTEGRIERTER VENTILATOR
Zur Prävention von Wärmebildung

KABELLOSES DESIGN
Ermöglicht dem Operateur volle Bewegungsfreiheit

UNSER**ALLROUND-TALENT**

TECHNISCHE DATEN

Beleuchtungsstärke (bei 40 cm Abstand)	ca. 30.000 Lux
Farbtemperatur	4.500 Kelvin
Leuchtfelddurchmesser	20 - 110 mm
Batterielaufzeit (max. Belastung)	4 Stunden

Dimmbarkeit	stufenlos
Ladezeit	4 - 5 Stunden
Gewicht (inkl. Akku)	543 Gramm
LED-Lebensdauer	50.000 Stunden
Best.-Nr.	91620

30.000 LUX
BEI 40 CM ABSTAND

EMPFOHLENE EINSATZGEBIETE

- Allgemein-Chirurgie
- HNO-Chirurgie
- Mund-, Kiefer- und Gesichtschirurgie
- Gynäkologie
- Urologie
- Plastische Chirurgie
- Orthopädie
- Neuro-Chirurgie
- Wirbelsäulen-Chirurgie
- Herz-Thorax-Chirurgie

IM SET ENTHALTEN:

2 x sterile Einweg-Joysticks

1 x Einschalen-Ladegerät

2 x wiederaufladbare Akkus

1 x gepolsterte Tragetasche mit Schultergurt

LED-STIRNLEUCHTE**SSL9500**

BUTTERFLY-BASKET
Durch optimale Gewichtsverteilung besonders komfortabel

AKUSTISCHES WARNSIGNAL
Warnung bei niedrigem Akkuladestand

KRANIAL STÜTZENDES STIRNBAND
Zur optimalen Druckverteilung

STUFENLOS DIMMBAR

DIE**HOCHLEISTUNGSLEUCHTE**

TECHNISCHE DATEN

Beleuchtungsstärke (bei 40 cm Abstand)	ca. 70.000 Lux
Farbtemperatur	4.500 Kelvin
Leuchtfelddurchmesser	20 - 110 mm
Batterielaufzeit (max. Belastung)	3 Stunden
(bei 50% Auslastung)	6 Stunden

Dimmbarkeit	stufenlos
Ladezeit	3,5 Stunden
Gewicht	255 Gramm
LED-Lebensdauer	> 50.000 Stunden
Best.-Nr.	91630

70.000 LUX
BEI 40 CM ABSTAND

EMPFOHLENE EINSATZGEBIETE

- ● Allgemein-Chirurgie
- ○ HNO-Chirurgie
- ○ Mund-, Kiefer- und Gesichtschirurgie
- ○ Gynäkologie
- ● Urologie
- ● Plastische Chirurgie
- ● Orthopädie
- ● Neuro-Chirurgie
- ● Wirbelsäulen-Chirurgie
- ● Herz-Thorax-Chirurgie

IM SET ENTHALTEN:

2 x sterile Einweg-Joysticks

2 x wiederaufladbare Akkus

1 x Einschalen-Ladegerät

1 x gepolsterte Tragetasche mit Schultergurt

WIESO EINE **KALTLICHTQUELLE?**

Das sind die wesentlichen Vorteile der Systeme:

LED-Lichtquelle:

- hohe Lebensdauer des Leuchtmittels
- kein Wartungsaufwand
- keine Ersatzteile notwendig
- leichter, ergonomisch geformter Stirnkranz
- für endoskopische Eingriffe geeignet

Xenon-Lichtquelle:

- höchste Leistungsfähigkeit
- sehr natürliche Farbwiedergabe
- homogenes Licht
- leichter, ergonomisch geformter Stirnkranz
- besonders für Herz-, Thorax und Gefäß-chirurgie geeigent

...so punkten die Systeme im direkten Vergleich:

	LED	**Xenon**
Beleuchtungsstärke		●
Wartungsaufwand	●	
Lebensdauer d. Leuchtmittels	●	
CRI (Natürlichkeit d. Farbwiedergabe)		●
Handling und Bedienbarkeit	●	
State of the art		●

VERSTELLBARKEIT DES
LEUCHTFELDDURCHMESSERS:

XENON-SYSTEM**TITANX450**

VIELSEITIG VERSTELLBAR
Kann individuell an den Kopf des Chirurgen angepasst werden

TOUCH-SCREEN-BEDIENUNG

KABEL MIT REVOLVER-HANDGRIFF
Erleichtert das Abnehmen des Kabels und beugt dem Brechen der Glasfasern vor

BESONDERS LEITFÄHIGES GLASFASERKABEL
Dank patentiertem Schmelz-Verfahren besonders gute Licht-Leitfähigkeit, dadurch maximale Licht-Leistung

EFFEKTIVES KÜHLSYSTEM
Dank zweifacher Ventilation und externem Luftfilter

MIT 4-PORT-DREHANSCHLUSS
Passend für die Anschlüsse von Storz, ACMI, Wolf und Olympus

HELLERGEHTSNICHT

TECHNISCHE DATEN

Beleuchtungsstärke (bei 40 cm Abstand)	ca. 325.000 Lux
Farbtemperatur	5.600 Kelvin
CRI (Colour Rendering Index)	97+
Lebensdauer d. Leuchtmittels	1.000 Stunden

Leistung	400 Watt
Bedienmodul	Touchscreen
Gewicht Stirnleuchte (ohne Kabel)	250 Gramm
Best.-Nr.	96626

325.000 LUX
BEI 40 CM ABSTAND

EMPFOHLENE EINSATZGEBIETE

- ● Allgemein-Chirurgie
- ○ HNO-Chirurgie
- ○ Mund-, Kiefer- und Gesichtschirurgie
- ○ Gynäkologie
- ● Urologie
- ● Plastische Chirurgie
- ● Orthopädie
- ● Neuro-Chirurgie
- ● Wirbelsäulen-Chirurgie
- ● Herz-Thorax-Chirurgie

BESTANDTEILE DES SETS:

1 x Xenon-Lichtquelle TITAN X450

1 x Stirnleuchte UltraGrip 140 Comfort

1 x gegabeltes Glasfaser-Lichtleitkabel

1 x fahrbarer Gerätewagen

LED-SYSTEM**LED4000**

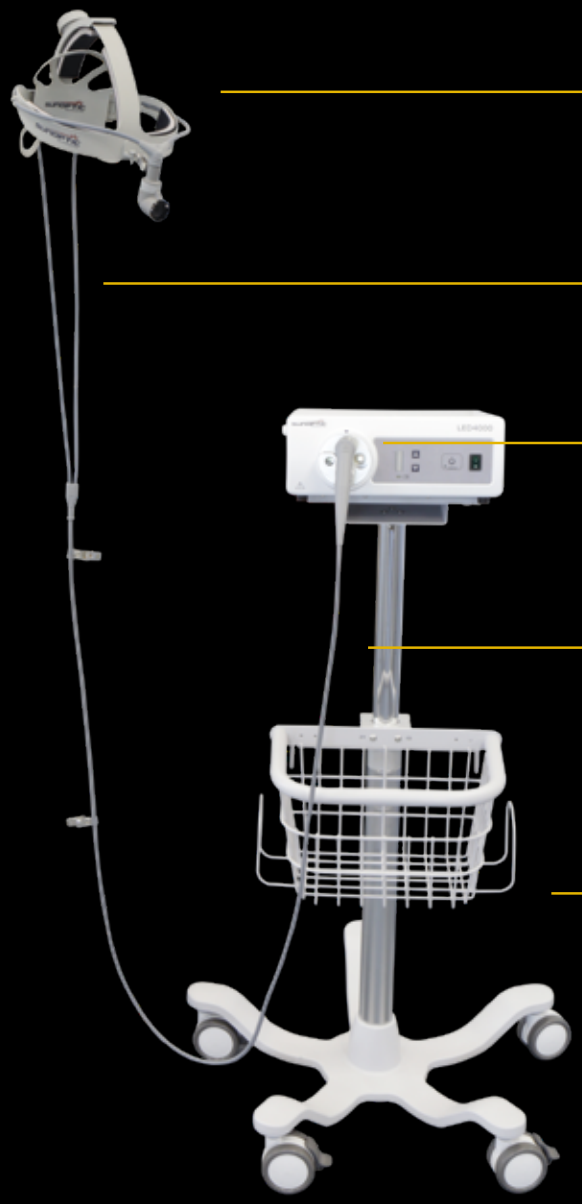

VIELSEITIG VERSTELLBAR
Kann individuell an den Kopf des Chirurgen angepasst werden

GLEICHBLEIBEND STABILE LICHTQUALITÄT

KABEL MIT REVOLVER-HANDGRIFF
Erleichtert das Abnehmen des Kabels und beugt dem Brechen der Glasfasern vor

BESONDERS LEITFÄHIGES GLASFASERKABEL
Dank patentiertem Schmelz-Verfahren besonders gute Licht-Leitfähigkeit, dadurch maximale Licht-Leistung

ZEIT- UND KOSTENERSPARNIS
Dank LED-Technologie sind keine Ersatzlampen notwendig

AUTOMATISCHE INTENSITÄTSREGELUNG

DIE**UNIVERSALLÖSUNG**

TECHNISCHE DATEN

Beleuchtungsstärke (bei 40 cm Abstand)	ca. 88.000 Lux
Farbtemperatur	6.500 Kelvin
CRI (Colour Rendering Index)	75
Lebensdauer d. Leuchtmittels	30.000 Stunden

Leistung	100 Watt
Bedienmodul	manuell
Gewicht Stirnleuchte (ohne Kabel)	250 Gramm
Best.-Nr.	96629

88.000 LUX
BEI 40 CM ABSTAND

EMPFOHLENE EINSATZGEBIETE

- ● Endoskopie
- ● Allgemein-Chirurgie
- ● HNO-Chirurgie
- ● Mund-, Kiefer- und Gesichtschirurgie
- ○ Gynäkologie
- ○ Urologie
- ● Plastische Chirurgie
- ○ Orthopädie
- ○ Neuro-Chirurgie
- ○ Wirbelsäulen-Chirurgie
- ○ Herz-Thorax-Chirurgie

BESTANDTEILE DES SETS:

1 x LED-Lichtquelle LED4000

1 x Stirnleuchte UltraGrip 140 Comfort

1 x gegabeltes Glasfaser-Lichtleitkabel

1 x fahrbarer Gerätewagen

ALLERLEI**ZUBEHÖR**

XENON-ERSATZLEUCHTEN

PASST IN FAST ALLE GÄNGIGEN MODELLE

VERLEIHT XENON-SYSTEMEN NEUE LEUCHTKRAFT

5000 LUMEN, 5600 KELVIN, 14 VOLT

Art.-Nr. 96406, passend für:

HERSTELLER	MODELL
Olympus CLV-190/CLV-290	CLV-190/CLV-290 (MAJ-1817)

Art.-Nr. 96306, passend für:

HERSTELLER	MODELL
Excelitas/PerkinElmer/ILC	Cermax 300W, PE300BF, ILC LX300, ORC 300F
Acufex	FRX300 Xenon, Ultra Lite
Aculux	AX 3001, AX 3002
Acuity	A09501/A09502 Ultralife#013845
ACMI/Circon	ALV-1, MV-9086 & MV-9087
Applied Fiber Optics	BriteLite III, #01-30-40
Athrex	SCB300
Baxter/V. Mueller	VS5500, VS5600, LA8000
Baxter/Edwards	OPTX300
BEI/Xylog	300W Xenon
BFW	Maxenon Xi300, MID 3010
Birtcher/Solos	GS9272, GS9255
CirCon/AMCI	ALV-1 & MV-9086
Concept/Linvatec	8430, 8180, 8170
Cooper Surgical	Endomed LSS-700
CUDA Fiberoptics	M2-300, XLS 300
Dyonics(Smith & Nephew)	Dyo-Bright 3000XE, 300XL
Fujinon/Hoya	EPX-4450, EPX-4440, X-402, X-4400, EPS301,
Gulf Fiberoptics	Visualux LX 300
Kay	Swallowing Workstation
Isolux	XSB1300 300W Illuminator, Millenium
Leica	OH5, OH4, OH3, OHS1, MS3, MS2, MS1, F40
Leisegang	LMS-3000 Illuminator
Leitz	Endoskope
Lorenz	Lumenon Xenon Stirnlampe

HERSTELLER	MODELL
Linvatec/ConMed	8430, 8180, 8170
Luxtec/Integra	LX300, 6000, 7000
Luxtec/Integra	9300XDP, 9300XSP
Luxtec/Integra	9300
Medical Dynamics	6100XE, 6600XE
Olympus	CLVS, CV-1, CLV-10, CLV-F10, CLV-20, CLV-S20,
Origin Medical	300 Xenon
ORC	ORC6000, 5800 & 5800E
Pentax	EPM3500, EMP3000, 3300, LX3000
Pilling Weck	300W Xenon, 521393
Products For Medicine	White Sun 300W, XL300
QED	3010 300W Lichtquelle
Smith & Nephew	300 XL
Snowden Pencer	Xenon L/S 300W
Storz	300(20133020) 20133206 Lamp Only
Storz (300 Watt Systeme)	487, 610, 611, 630, NOVA 20134001, D-Light C
Storz (300 Watt Module)	20133625, 20133027
Storz (300 Watt Lampe)	20133028
Stryker	X6000
Sunoptics Surgical	SolarMaxx 300
Video Dynamics	XLC-300
Weck (Pilling)	FRX 2000, WECKLITE 300, 521393
Welch-Allyn	49820
Wolf	300W Xenon, 5131, 5151XE
Zeiss	Superlux 300, Superlux 301 (mit Timer)

KABEL,ERSATZ**LEUCHTMITTEL**&**CO.**

Als **Full-Service-Partner** stehen wir Ihnen auch nach der Anschaffung des Lichtsystems noch **mit Rat und Tat** zur Seite!

Mit unseren Ersatz-Leuchtmitteln verleihen Sie Ihrer Stirnleuchte wieder Ihre **volle Einsatzkraft**! Sie sind **mit wenigen Handgriffen schnell gewechselt** und passen in **fast alle gängigen Modelle!**

Abmessungen:

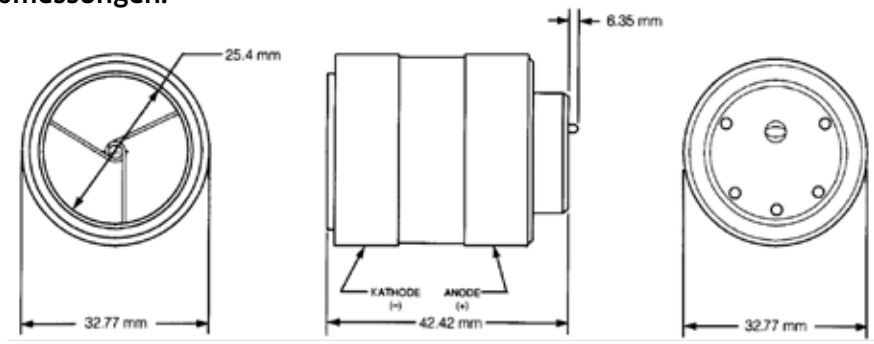

IHRE LICHTQUELLE IST NICHT DABEI?

WIR HABEN GARANTIERT AUCH FÜR IHR MODELL DAS PASSENDE LEUCHTMITTEL!

SPRECHEN SIE UNS GERNE AN!

ALLERLEI**ZUBEHÖR**

ENDOSKOPIE-KABEL-KONFIGURATOR

Kabel verschleißen mit der Zeit. Das ist völlig normal und lässt sich auch nicht vermeiden.
Um eine gleichbleibend gute Lichtqualität gewährleisten zu können, macht es vor allem bei Glasfaser-Kabeln Sinn, diese jährlich auszutauschen.

In wenigen Schritten können Sie sich Ihr neues Kabel für Ihre endoskopischen Gerätschaften hier so zusammenstellen, wie Sie es benötigen Alle Kabel haben eine Länge von **270 cm (=108“)** und einen Durchmesser von **0,5 cm**.

...und so setzt sich die zu bestellende **Artikelnummer** zusammen: ___ ___ ___ **50** ___ **108**

1

Wie soll der **Griff** Ihres Kabels geformt sein?

EQ = Standard-Griff

ET = Revolver-Griff

„Ich möchte einen Revolver-Griff.“ ET ___ ___ **50** ___ **108**

2

Welche **Farbe** soll Ihr Kabel haben?

GY = Grau

CL = Transparent

BL = Blau

„Die Farbe des Kabels soll Grau sein!“ ET GY ___ **50** ___ **108**

KABEL,ERSATZ**LEUCHTMITTEL**&**CO.**

ÜBRIGENS:

NATÜRLICH ERHALTEN SIE BEI UNS AUCH ERSATZ FÜR IHRE **GEGABELTEN STIRNLEUCHTEN-KABEL**.

SPRECHEN SIE UNS GERNE AN!

3

Was für einen **Anschluss** brauchen Sie für Ihre **Lichtquelle**?

AO = ACMI u. Olympus

S = Storz

WX = Wolf

„Ich benötige einen Wolf-Anschluss.“ ET GY WX **50** ___ **108**

4

Und welcher **Anschluss** wird für Ihr **Instrument** gebraucht?

W = Wolf u. Dyonics Female

S = Storz u. Olympus

W = Wolf u. Dyonics Male

F = ACMI Female

A = ACMI Male

„Für mein Endoskop brauche ich einen Storz-Anschluss.“ ET GY WX **50** S **108**

KONNTEN WIR IHR INTERESSE WECKEN?

Toll! Dann nutzen Sie die Gelegenheit und testen Sie unsere Produkte!
Kostenlos - unverbindlich - bei Ihnen im Haus.

Nehmen Sie dazu einfach Kontakt mit Ihrem zuständigen Außendienstmitarbeiter auf, oder kontaktieren Sie uns telefonisch unter 0 22 61/98 91 0 oder per Mail unter info@nordiska.de.

...und für den Fall, dass Sie außer einer Stirnleuchte oder einem Licht-System noch anderweitig Bedarf haben - **wir können noch so einiges mehr:**

- Lagerungshilfsmittel
- Medizinische Verbrauchsgüter
- Hygiene-Hilfsmittel
- Medizinische Liegen
- Ambulante OP-Tische
- Funktionswagen
- Pflege- und Transportstühle
- Berufsschuhe

Wir schicken Ihnen gerne das passende Info- und Prospektmaterial zu.

Individuell zugeschnitten auf Ihre Anfrage.

PER FAX AN 0 22 61/98 91-111

Anschrift:

Haus _____

Ansprechpartner/Abteilung _____

Straße _____

PLZ/Ort _____

Telefon-Durchwahl (für Rückfragen) / Telefax _____

E-Mail _____

nordiska
helping people care

Wir haben Interesse an:

LED-Stirnleuchte WL100: ◯ LED-Stirnleuchte SSL5500: ◯ LED-Stirnleuchte SSL9500: ◯

Xenon-System TITANX450: ◯ LED-System LED4000: ◯

Zubehör: ◯ _____

Was können wir für Sie tun?

◯ Bitte erstellen Sie mir ein Angebot für eine Menge von _____ Stück.

◯ Wir wünschen eine Teststellung. Bitte nehmen Sie daher Kontakt mit uns auf, um einen Termin auszumachen.

Im Vertrieb durch:

nordiska
helping people care

nordiska GmbH & Co. KG
Victoria Höhe 1 • D - 51645 Gummersbach

Tel.: 0 22 61 / 98 91 0 • Fax: 0 22 61 / 98 91 111
info@nordiska.de • www.nordiska.de